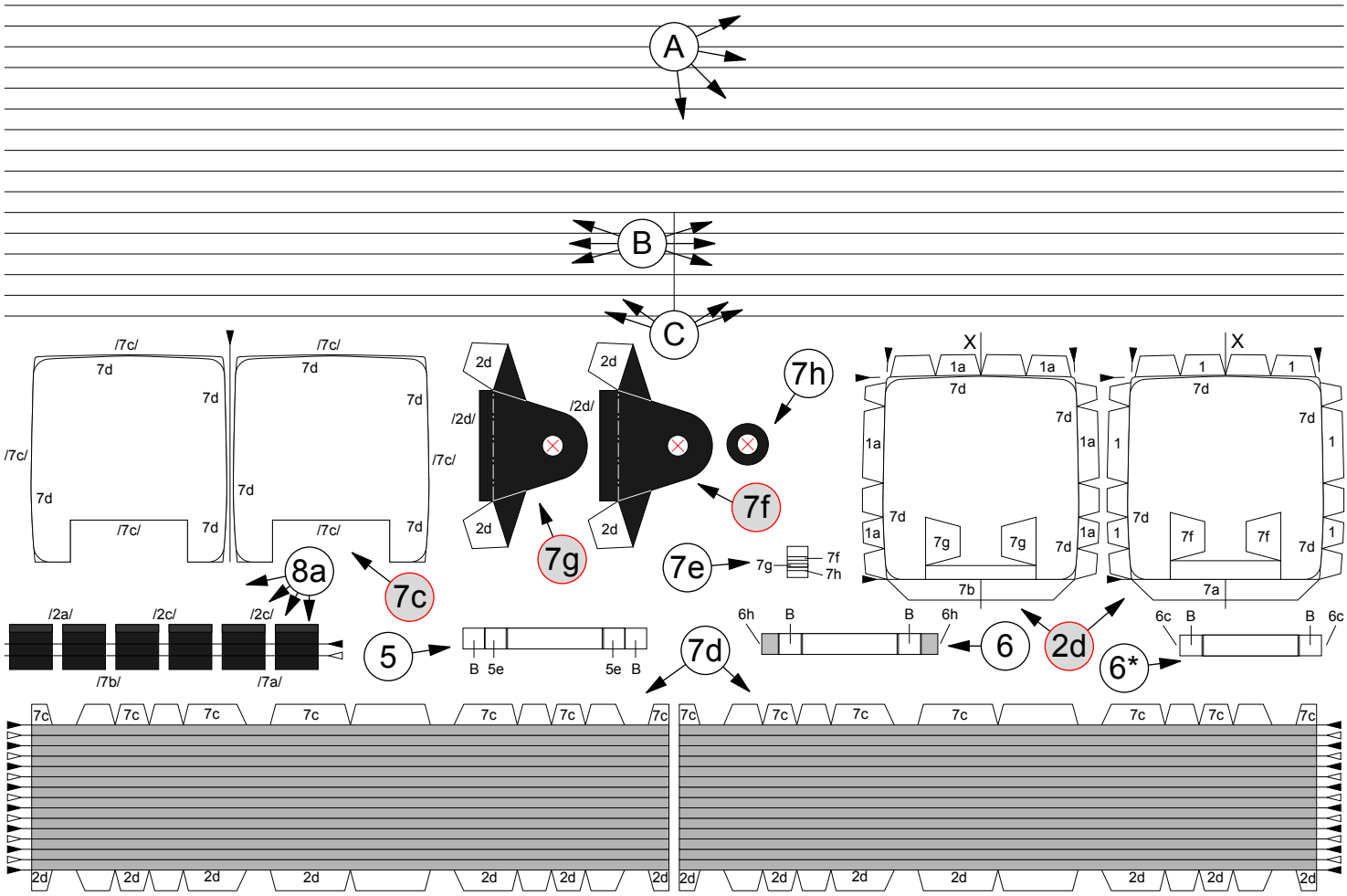
A
B
C
/7c/
7d
2d
/2d/
7h
7f
7g
7e
7c
8a
/2a/
/2c/
/7b/
/7a/
5
B 5e
5e B
7d
6h
B
6
2d
6*
6c
X
1a
1
7b
7a
7c
2d

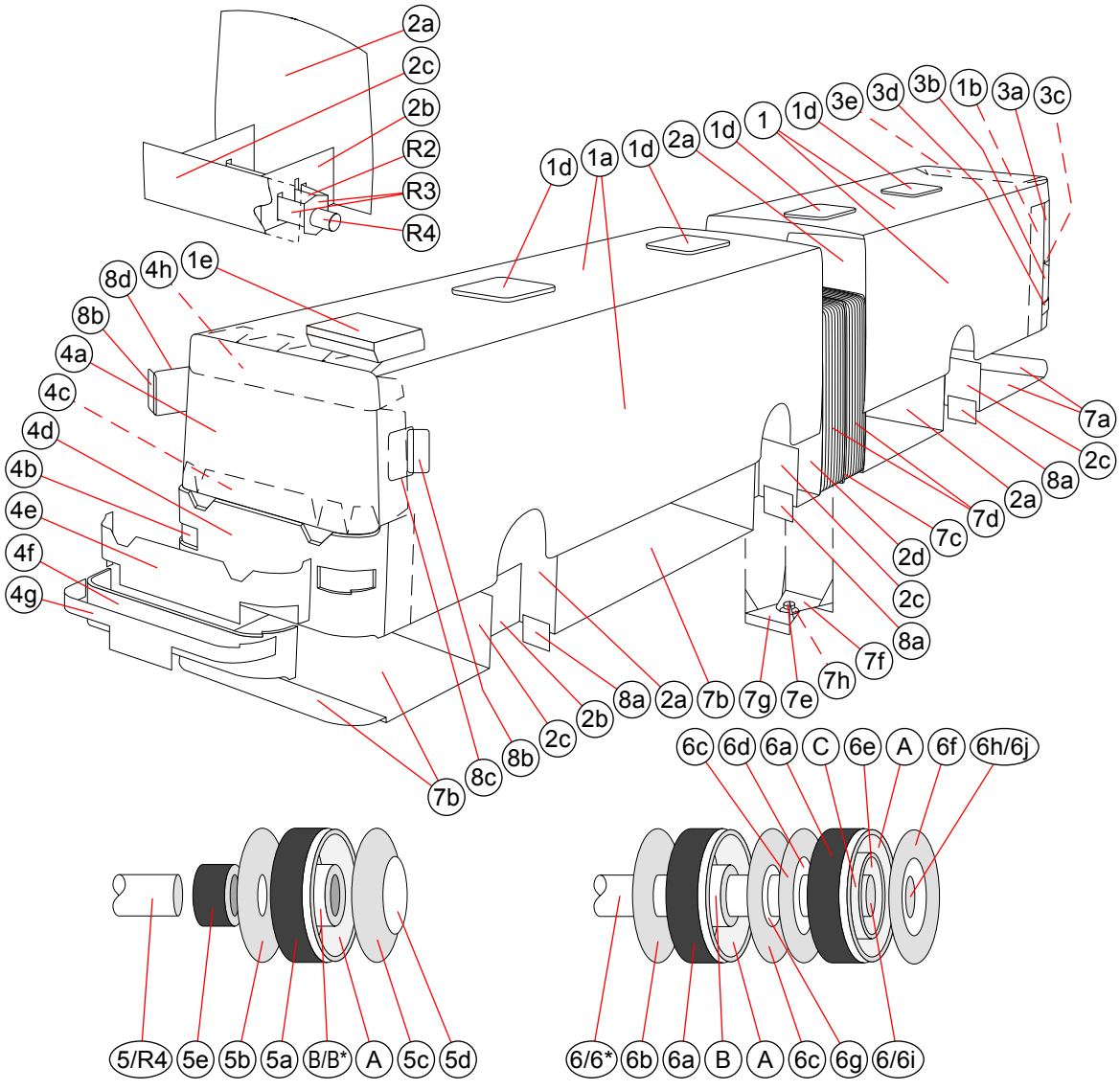
2a
2c
2b
R2
R3
R4
1d
1a
1d
2a
1d
1
1d
3e
3d
3b
1b
3a
3c
8d
4h
1e
8b
4a
4c
4d
4b
4e
4f
4g
7a
2c
8a
2a
7d
7c
2d
2c
8a
7f
7h
7e
7g
7b
2a
8a
2b
2c
8b
8c
7b
6c
6d
6a
C
6e
A
6f
6h/6j
5/R4
5e
5b
5a
B/B*
A
5c
5d
6/6*
6b
6a
B
A
6c
6g
6/6i